8 027908 361875

D811695_01 06/11/09

ДОПОЛНИТЕЛЬНЫЕ УСТРОЙСТВА PEGASO

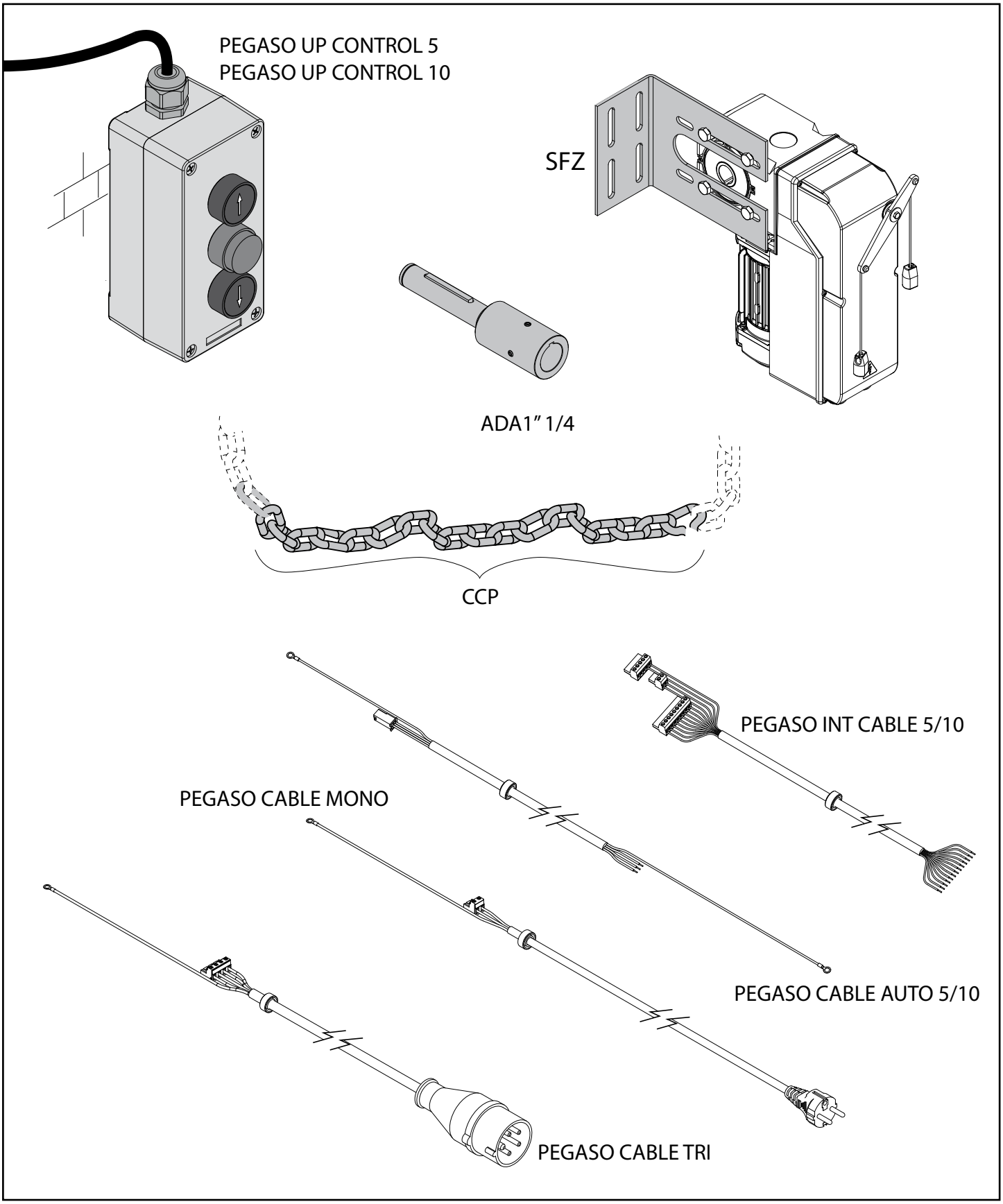

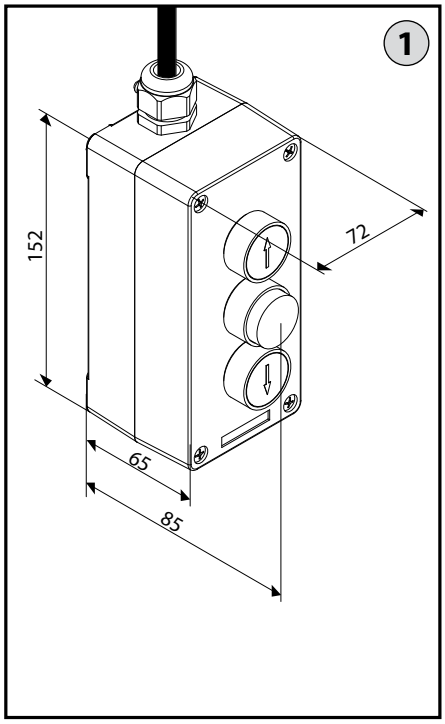

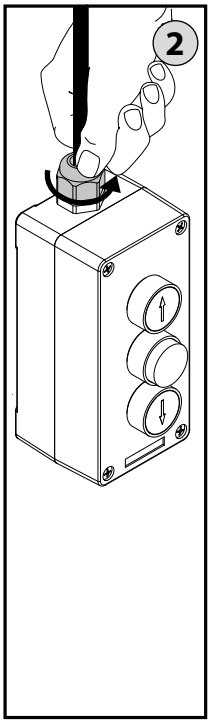

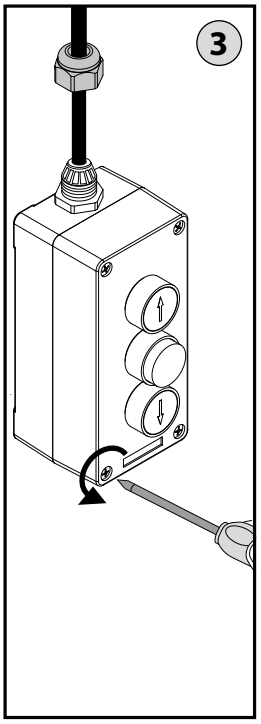

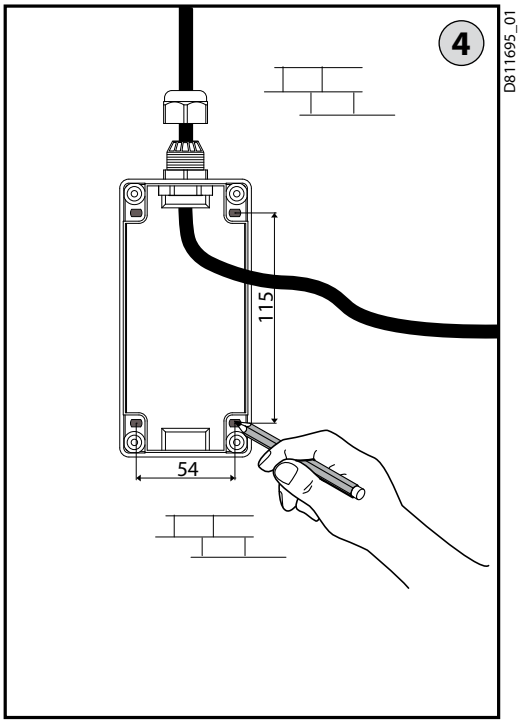

D811695_01

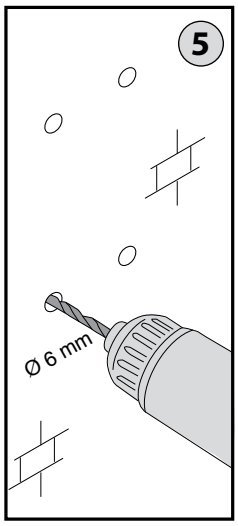

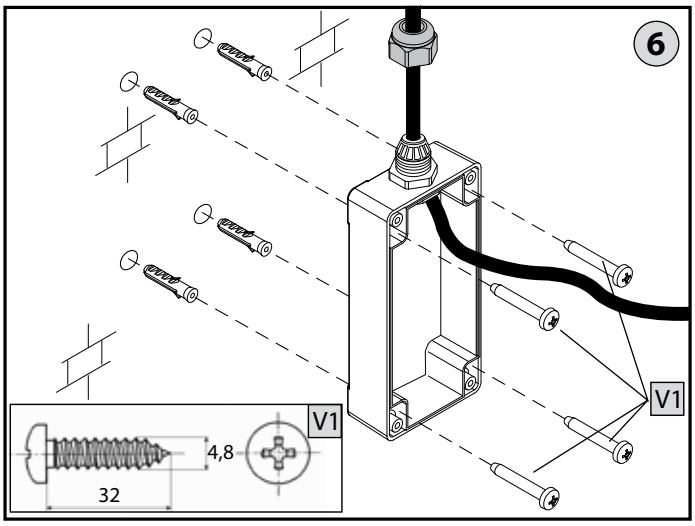

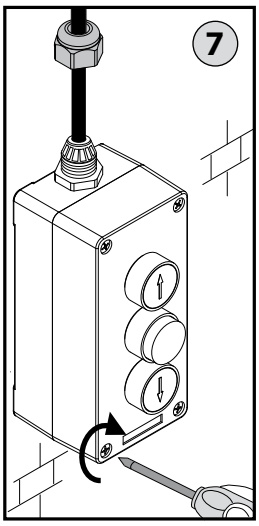

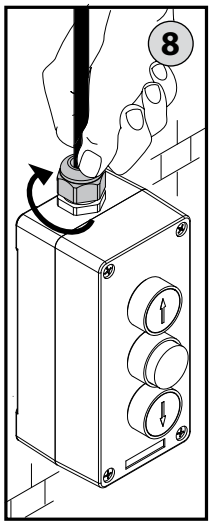

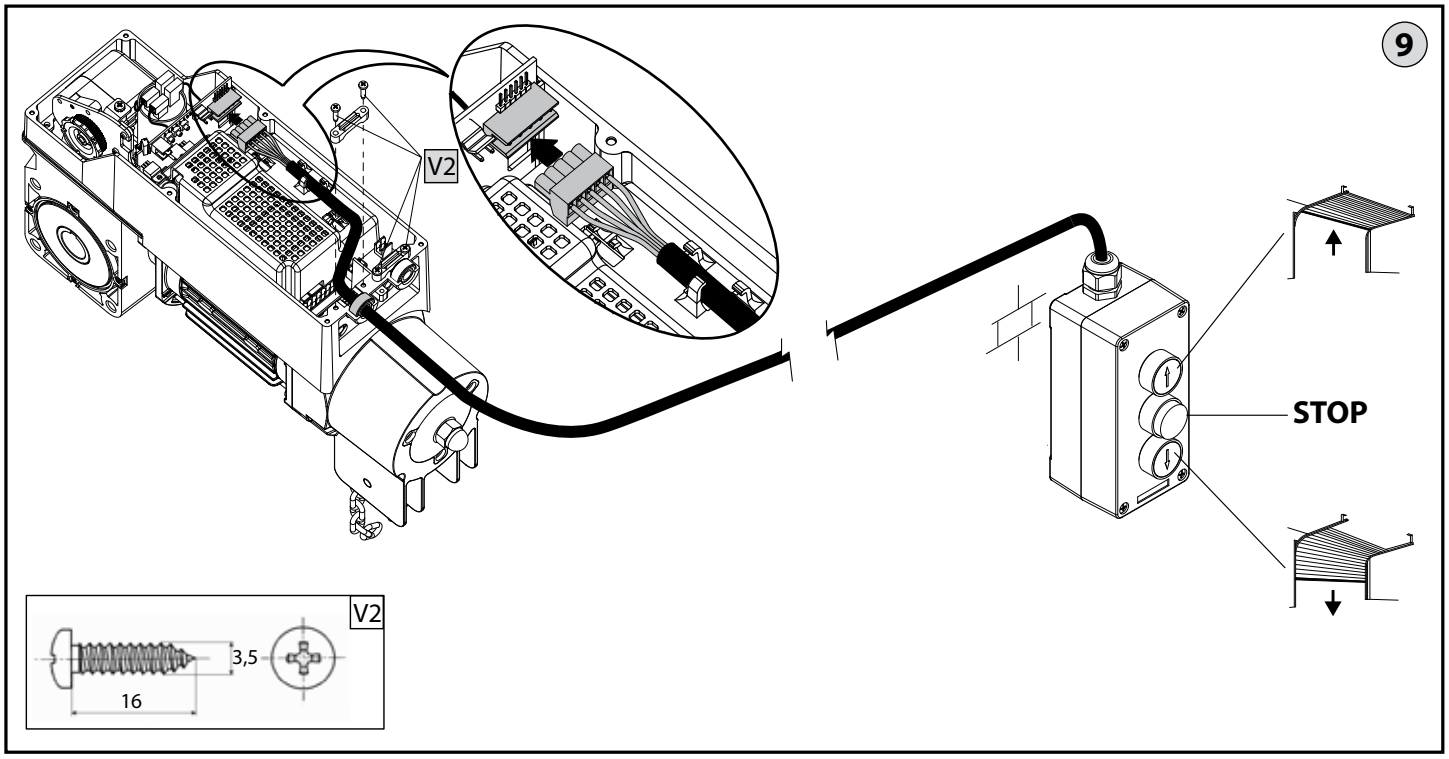

D811695_01

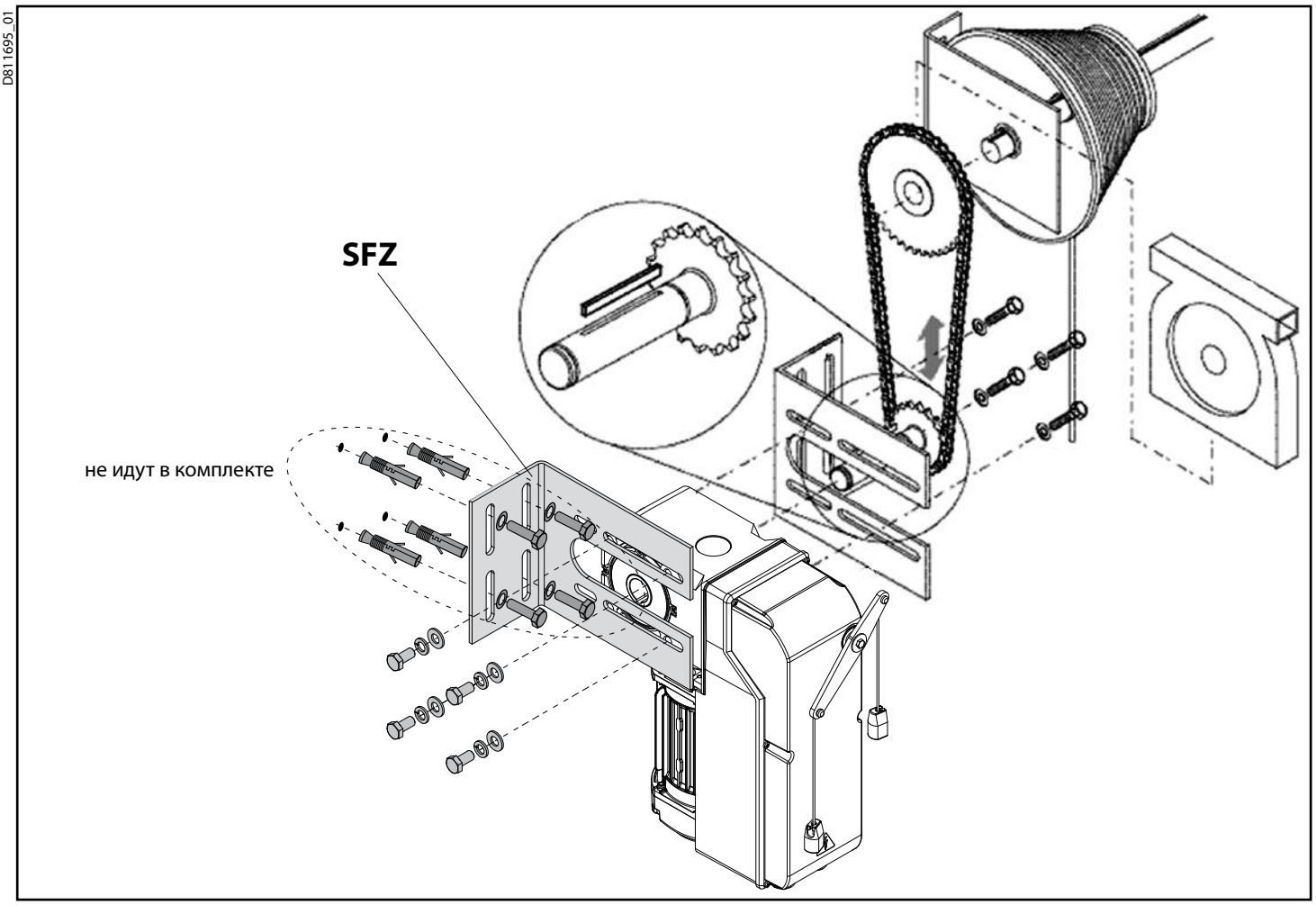

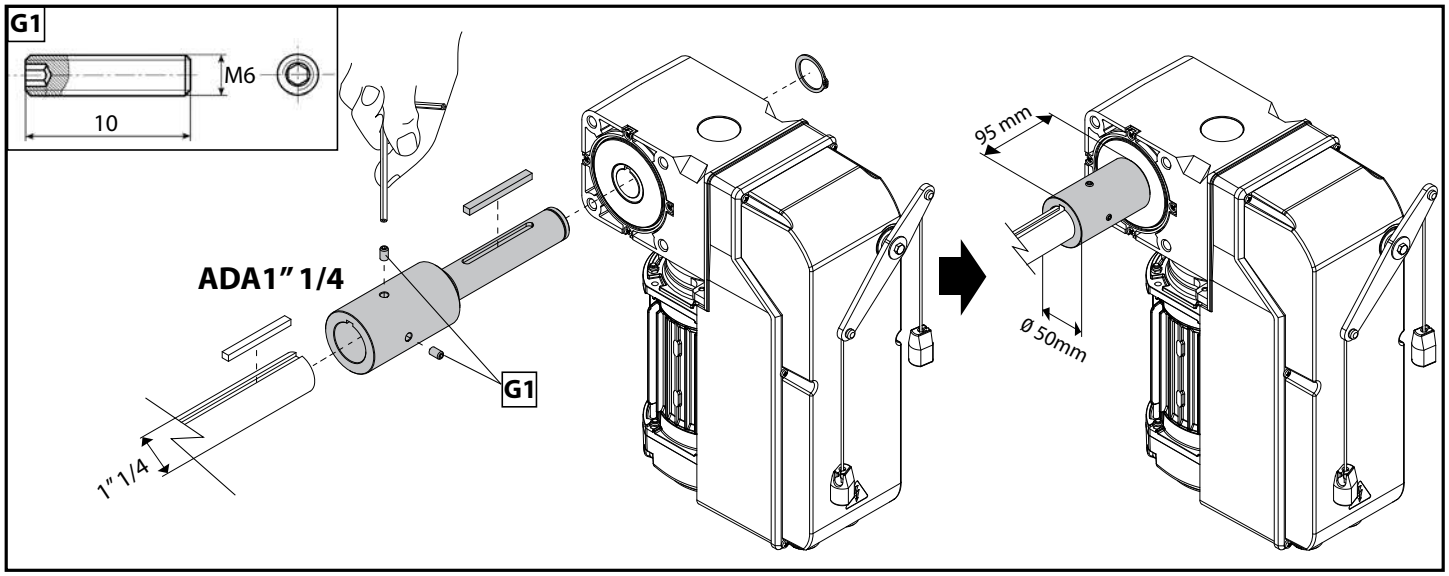

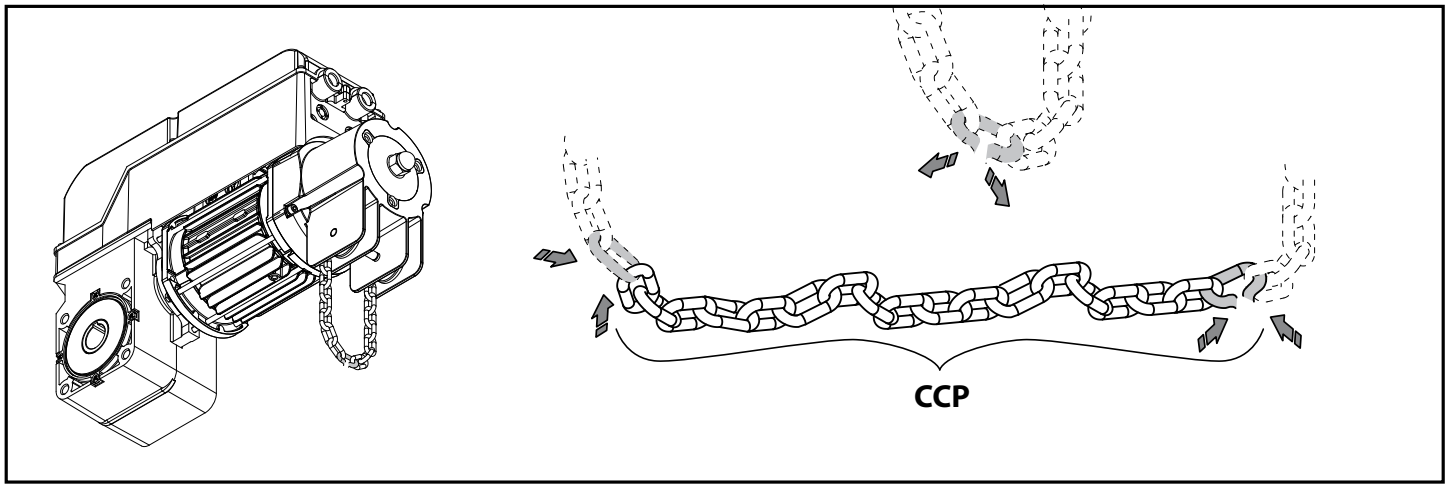

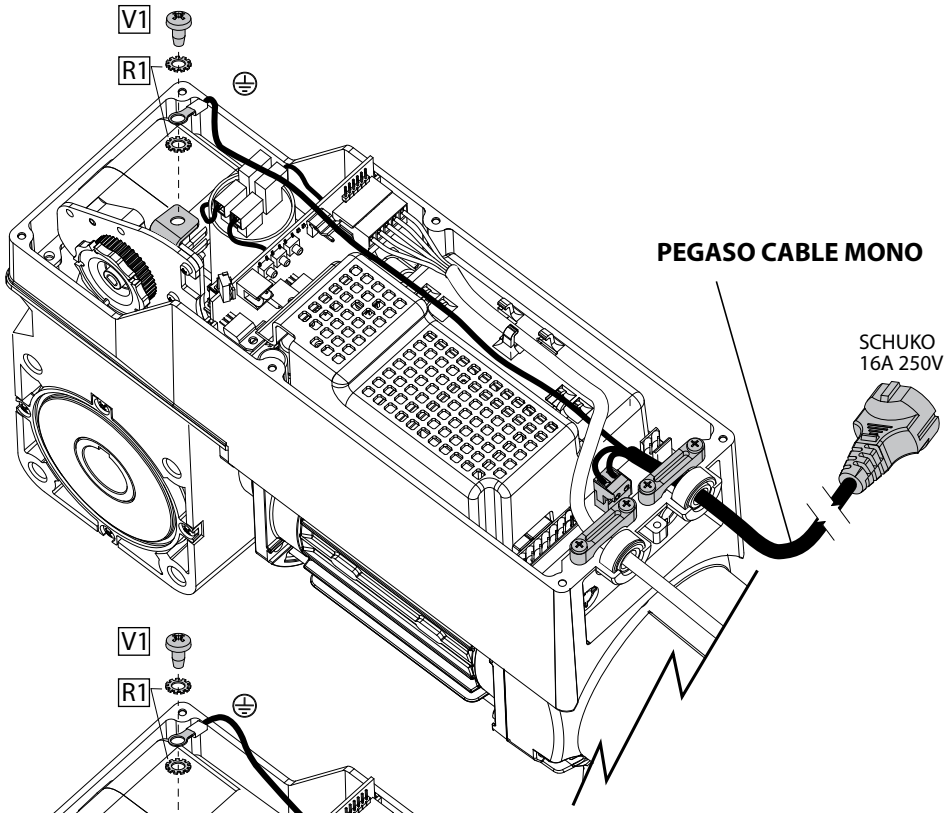
V1
R1
PEGASO CABLE MONO
SCHUKO
16A 250V

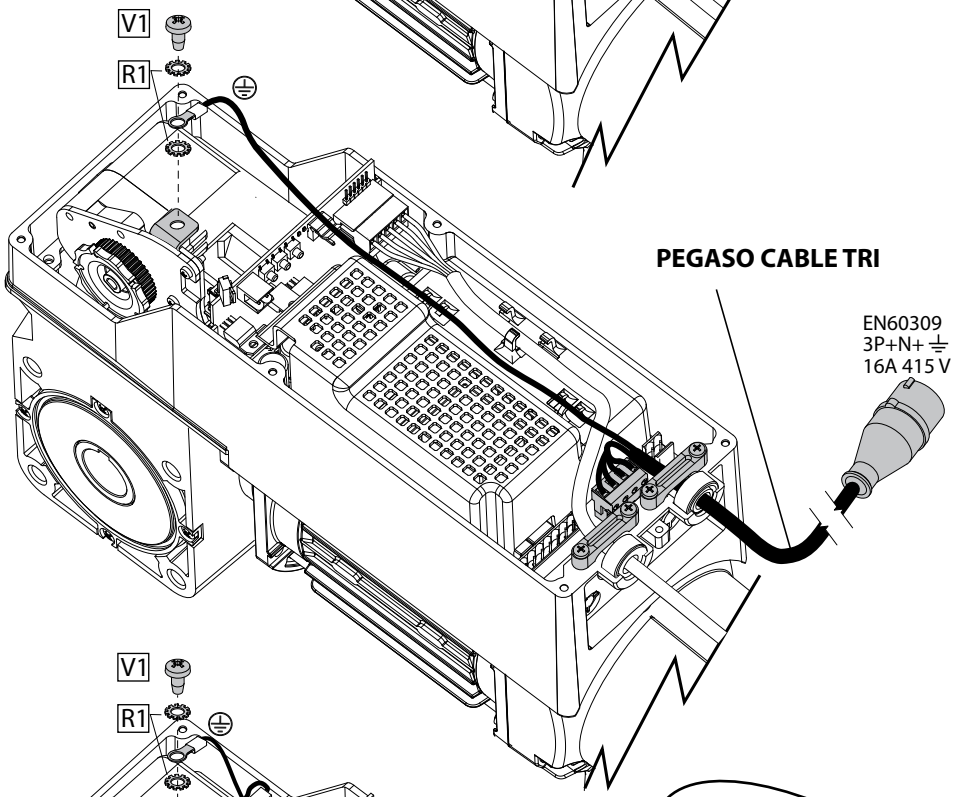
V1
R1
PEGASO CABLE TRI
EN60309
3P+N+⏚
16A 415 V

ВНИМАНИЕ! держать кабель сжатым!

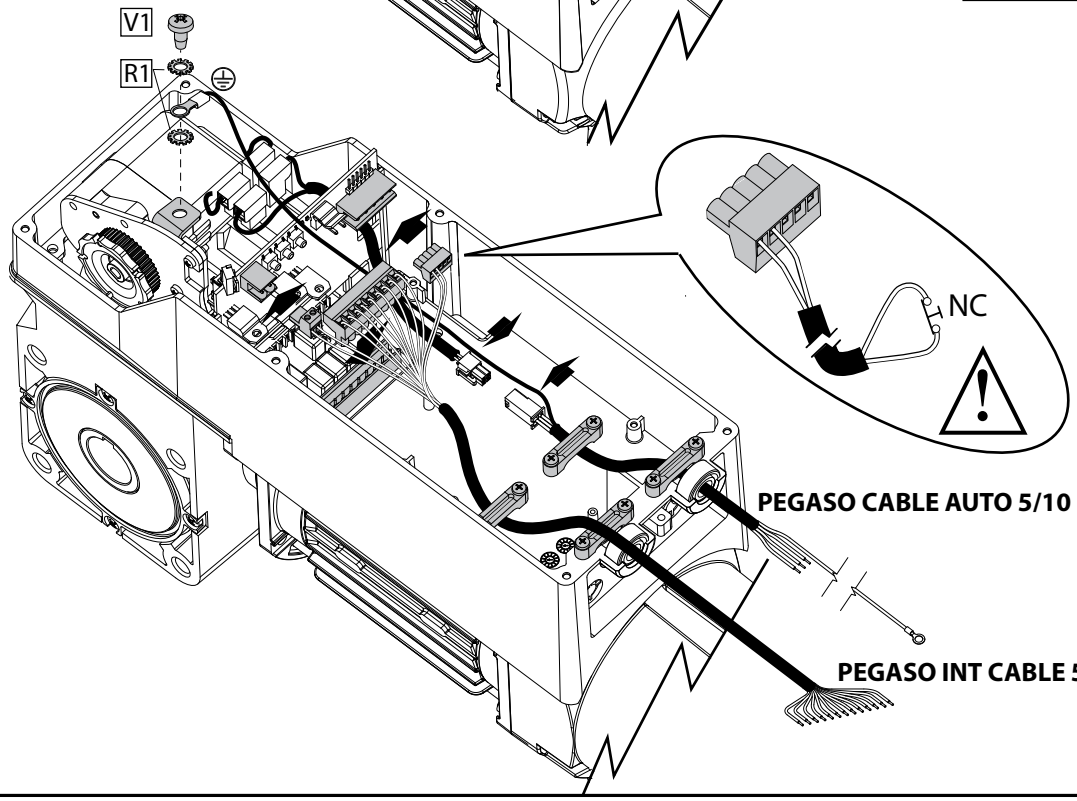
V1
R1
NC
PEGASO CABLE AUTO 5/10
PEGASO INT CABLE 5/10

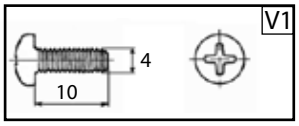
V1
4
10

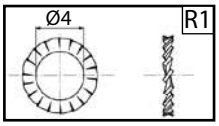
Ø4
R1